第34回　宮嶋杯・岐阜県クラブ対抗テニス大会　2006.7.2.16.

男　子

		1R	2R	3R	4R	QF	SF	F	SF	QF	4R	3R	2R	1R					
1	松枝塾	5													3		松原庭球倶楽部	39
2	WINDY A	0													2		WINDY B	40
3	ピーターラビット		3													2	シーダテニスクラブ	41
4	フレッシュTC A		0													3	SCアクトス B	42
5	西濃クラブ A	4													0		岐阜市庭球クラブ B	43
6	平成グリーンTC	1													5		航空自衛隊岐阜基地	44
7	スポーツJIRO		3													2	西濃クラブ B	45
8	岐阜市庭球クラブ A		1													3	P.S.Pa A	46
9	SCアクトス A	5													0		可児高等学校	47
10	BURNING	0													3		フレッシュTC B	48
11	大野町TC B		3													2	ウイークルテニスクラブ	49
12	テニスショップNAWA B		0													3	O' Z	50
13	三洋電機テニス部	1													0		長良川ラケット倶楽部	51
14	岐阜ローンテニスクラブ	4													5		川崎重工 A	52
15	KY B		2													3	ナウシカテニスクラブ	53
16	ZERO A		3													2	美濃加茂LTC B	54
			0													3	大野町TC A	55
			3													4	テニスショップNAWA A	56
				wo												1	カナデン	57
17	凛心TC B	4													3		FORTE	58
18	旭ヶ丘TC	1													2		城山ロイヤルTC	59
19	TEAM FAST		3															
20	平和テニスクラブ		1															
21	P.S.Pa B	2													3		朝日大学TC	60
22	川崎重工 B		3													2	中部学院大学 A	61
23	中日本自動車短期大学		0													3	ASSEMBLY	62
24	らぶそうる		5													1	ZERO B	63
25	中津クラブ	5													4		関LTC	64
26	中部電力	0													1		レイクテニスアカデミー B	65
27	西濃ジュニアクラブ		3													4	岐南テニスクラブ	66
28	朝日大学硬式庭球部		2													1	凛心TC A	67
29	かかみがはらLTC		0													4	チームウイズ	68
30	チーム王将		5													3	武儀高等学校	69
31	美濃加茂LTC A	2													0		岐阜グリーンTC	70
32	ワイルドチェリー		3													3	カナディアンC	71
33	岐阜薬科大学	2													2		エンジェルTC	72
34	ブルーリバー		3													3	ウイングTC	73
35	中津川市テニス協会	5													0		トンボTC	74
36	岐阜県庁	0													5		チームまごころ	75
37	中部学院大学 B		0															
38	レイクテニスアカデミー A		5															

3-2

3位戦

16 ― 16

51 ― 3-1

シード

1	松枝塾	7	レイクテニスアカデミー A	13	川崎重工 A
2	チームまごころ	8	松原庭球倶楽部	14	岐阜市庭球クラブ A
3	城山ロイヤルTC	9	SCアクトス A	15	チーム王将
4	凛心TC B	10	長良川ラケット倶楽部	16	チームウイズ
5	ZERO A	11	凛心TC A		
6	朝日大学TC	12	美濃加茂LTC A		

第34回　宮嶋杯・岐阜県クラブ対抗テニス大会　2006. 7. 2・16

女　　子

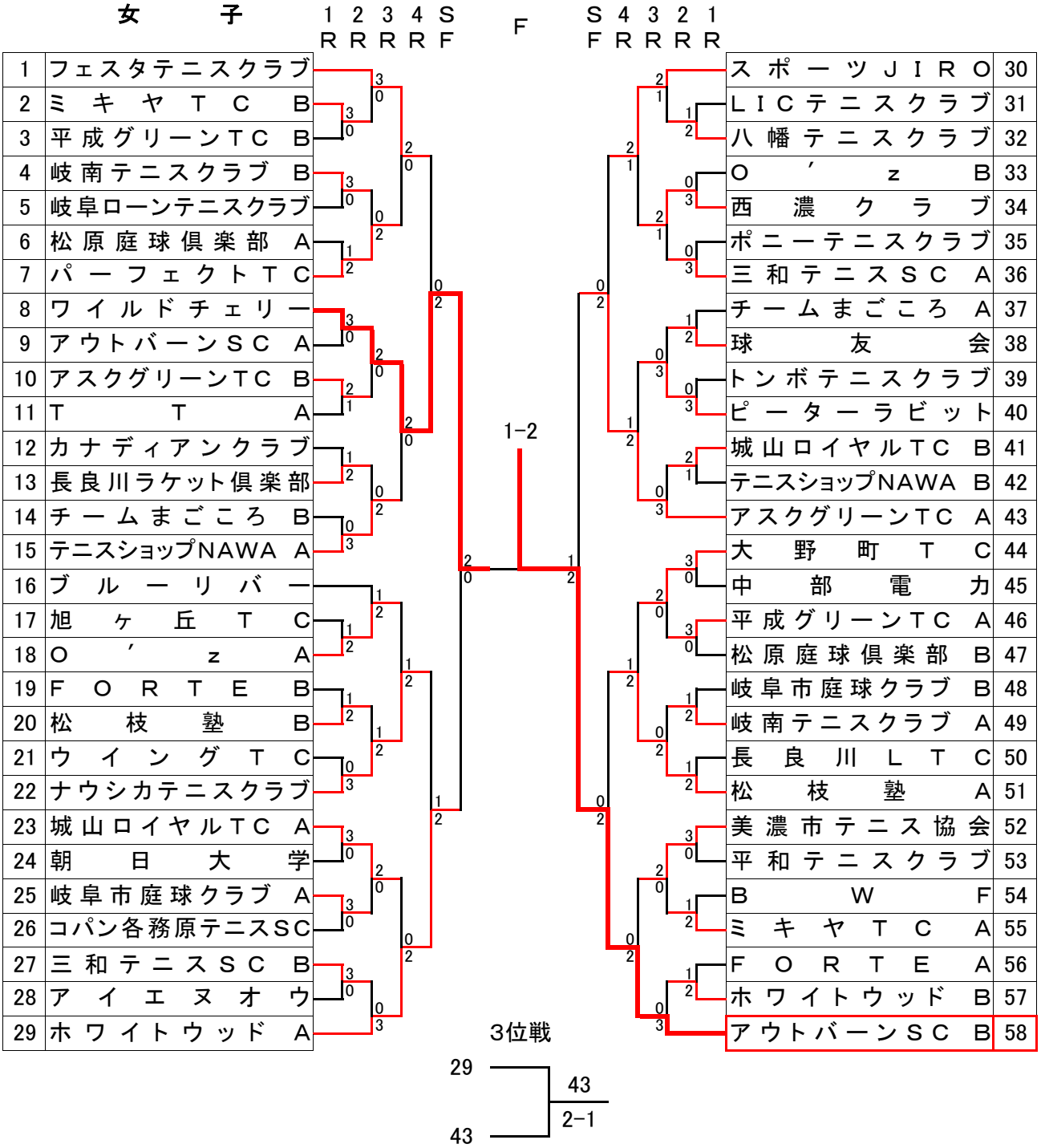

シード

1	フェスタテニスクラブ		9	ワイルドチェリー
2	アウトバーンSC B		10	松枝塾 A
3	ブルーリバー		11	城山ロイヤルTC A
4	アスクグリーン A		12	三和テニスSC A
5	ホワイトウッド A		13	パーフェクトTC
6	スポーツJIRO		14	チームまごころ A
7	大野町TC		15	ナウシカテニスクラブ
8	テニスショップNAWA A		16	美濃市テニス協会